DMX³ - L 2500, DMX³ 4000 и DMX³-I 4000 – типоразмер корпуса 2

размеры

Фиксированное исполнение – типоразмер корпуса 2

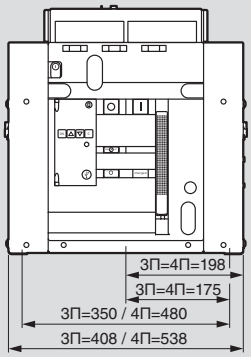

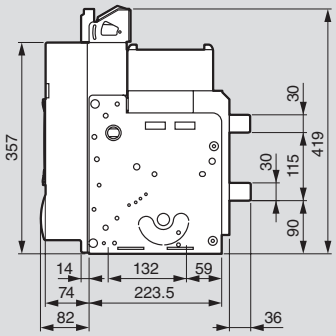

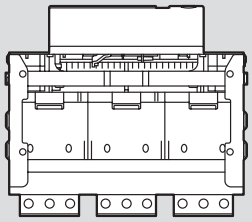

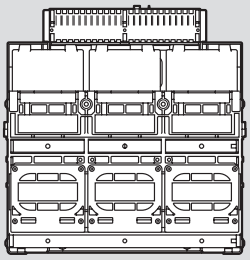

Задние клеммы фиксированного аппарата

Исполнение 3П

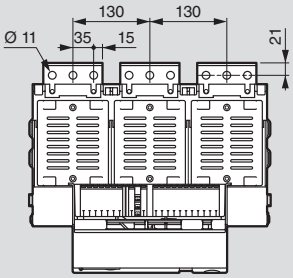

Исполнение 4П

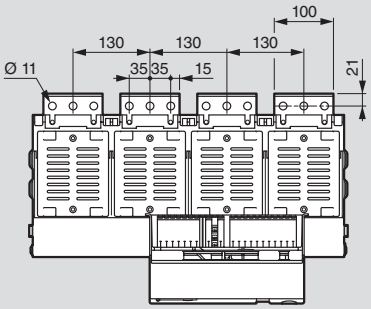

Суппорт для шин

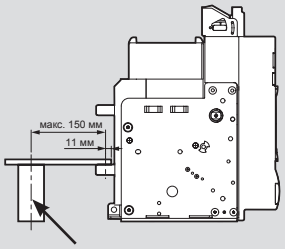

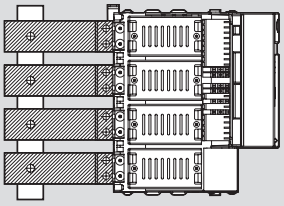

Суппорты для шин должны быть выполнены из изоляционных материалов, соответствовать чертежу и указанным размерам. В случае возникновения короткого замыкания отсутствие данного суппорта может привести к ухудшению рабочих характеристик автоматического выключателя.

Плоские задние клеммы

Кат. № 0 288 92

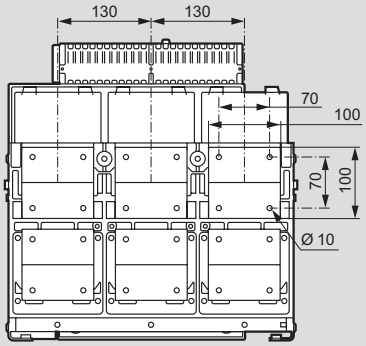

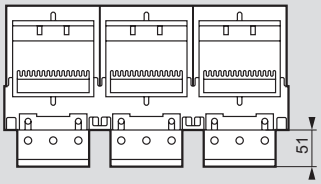

Задние плоские, типоразмер 2,3 для стационарного DMX³

Кат. № 0 288 92/93

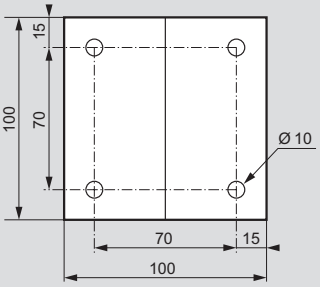

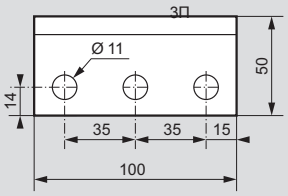

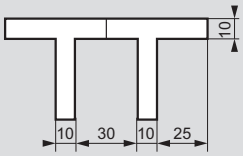
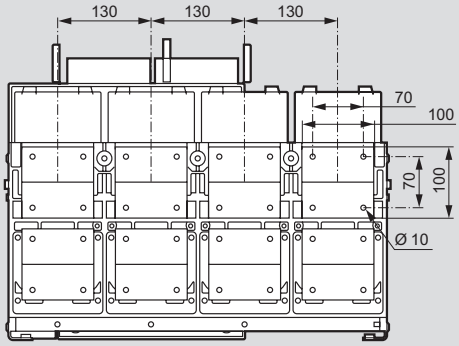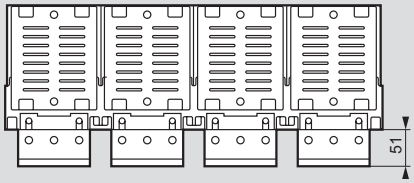
Кат. № 0 288 93