MENNEKES®
Plugs for the world

Комбинации розеток серии AMAXX® - Артикул № 930021

- Подготовленные к установке
- Лицевая шарнирная панель открывается в сторону
- Корпус и розетки изготовлены из АМАПЛАСТА (AMAPLAST)
- Предохранители под прозрачной крышкой

Техническая информация	
Оснащение	4 роз. SCHUKO® 16A, 230В
Предохранители	1 УЗО 40А, 4п, 0,03А 4 автомата 16А, 1п, С
Входной предохранитель мак.	100 А
InA	32 А
RDF	1
Подключение/С кабелем питания	для 2 кабелей д 5 x 25 мм^2
Размеры корпуса	390 x 225 мм (выс. x шир.)
Класс защиты	IP 67

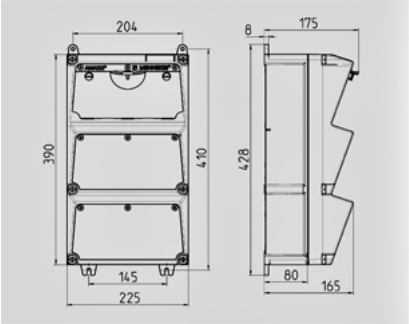

Чертеж 1 MB 522

Глубина корпусов при различной комплектации.

Розетки	Класс защиты	Глубина
SCHUKO® 16A, 230В	IP 44	175 мм
	IP 67	194 мм
CEE 16A, 3п, 230В	IP 44	204 мм
	IP 67	205 мм
CEE 16A, 5п, 400В	IP 44	209 мм
	IP 67	213 мм
CEE 32A, 5п, 400В	IP 44	221 мм
	IP 67	227 мм
CEE 63A, 5п, 400В	IP 44	248 мм
	IP 67	248 мм

Кабельные вводы: при различной комплектации. по 2 ввода M 40 сверху и снизу, по 2 ввода M 20 сверху и снизу - для прорезания