MENNEKES®
Plugs for the world

Настенные розетки - Артикул № 75026

- Винтовое соединение
- Внешнее крепление
- Ввод кабеля сверху
- Кабельный ввод: патрубок и обжимная колодка
- Изделия, устойчивые к воздействию морской воды и соленой атмосферы, поставляются по заказу

Техническая информация	
Ток, А	400 А
Полюса	4п
Вольт	400 В
положение часов	6 ч
Герц	50-60 Гц
Техника подключения	Винтовое соединение
носители контактов	стандартные
Класс защиты	IP 67

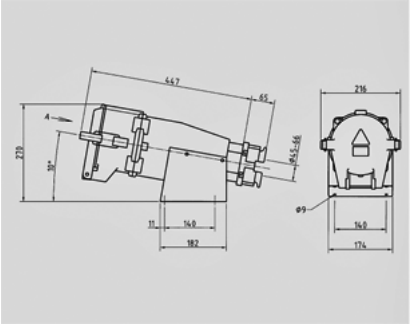

Чертеж
1 MB 389/1

Размеры, мм.