Каплер полевой шины PROFIBUS DP/V1

12 Мбод; дискретные и аналоговые сигналы

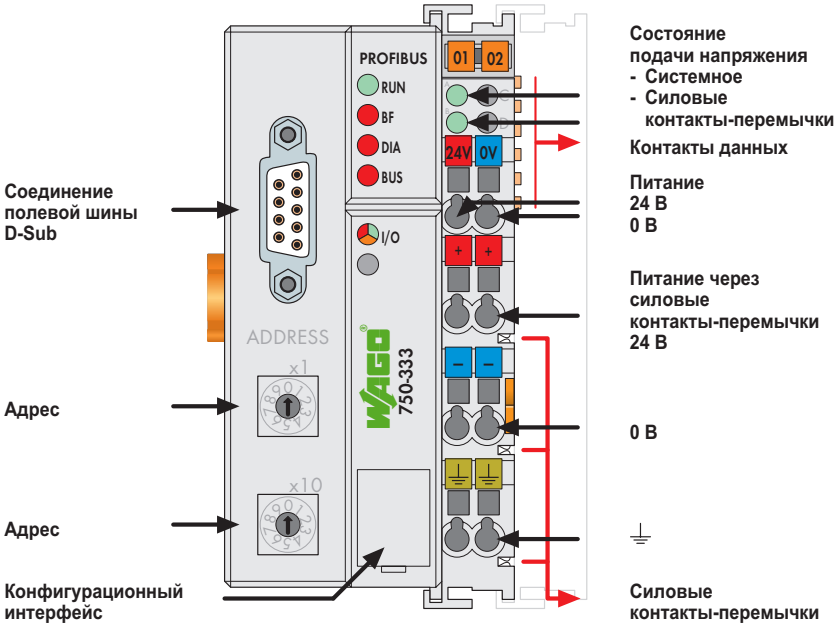

Данный каплер служит интерфейсом для модулей ввода-вывода системы WAGO-I/O-SYSTEM при работе с PROFIBUS DP.

При инициализации каплер определяет модульную структуру узла для создания образа процесса в PROFIBUS. Для оптимизации адресов модули ввода-вывода с битовой шириной меньше 8 группируются в один байт.

Примечание: требуются файлы GSD

Более того, имеется возможность деактивировать модули ввода-вывода и изменить образ узла в соответствии с подключенными сигналами без необходимости модифицировать существующее приложение.

Концепция диагностики основана на диагностировании в соответствии со стандартом EN 50170. Поэтому при программировании модулей не требуется интерпретировать диагностическую информацию каждого производителя.

Описание	Код	Упаковочная единица
PROFIBUS DP/V1 12 Мбод	**750-333**	1
PROFIBUS DP/V1/T	**750-333/025-000**	1
Рабочая температура -20 - +60 °C		

Принадлежности		Код	Упаковочная единица
Файлы GSD	загрузка: www.wago.com		
Система быстрой маркировки Mini-WSB			
	без печати	**248-501**	5
	с маркировкой	см. стр. 304 - 305	

Стандарты и одобрения	(одобрения для вариаций продукта по запросу)
Стандарт	EN 50170
Маркировка соответствия	CE
UL 508	
ANSI/ISA 12.12.01	Класс I, раздел 2, группа ABCD, T4
EN 60079-15	I M2 / II 3 GD Ex nA nL IIC T4
	BR-Ex nA II T4
Судостроение	см. "Обзор одобрений" в разделе 1

Системные данные	
Число каплеров, подключенных к ведущему устройству	96 с повторителем
Макс. кол-во точек ввода-вывода	прибл. 6000 (в зависимости от управляющего устройства)
Средство передачи	медный кабель в соотв. с EN 50170
Макс. длина сегмента полевой шины	100 - 1200 м (в зависимости от скорости передачи данных/от кабеля)
Скорость передачи	9,6 Кбод - 12 Мбод
Время передачи	тип. 1 мс (10 соединителей; 32 цифровых входа/выхода на
Сопряжение шинного каплера	1 x D-Sub 9; гнездо