MENNEKES®
Plugs for the world

Панельные розетки - Артикул № 2837

- Винтовое соединение
- Угол наклона: 20°

Техническая информация	
Ток, А	32 А
Полюса	3 п.
Вольт	20-25, 40-50 В
Герц	100-200 Гц
положение часов	4 ч
Техника подключения	Винтовое соединение
носители контактов	стандартные
Класс защиты	IP 44

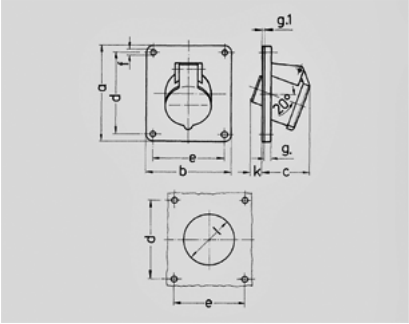

Чертеж 1 MB 236	A / Полюса	32 / 3
Размеры, мм.	a	100
	b	92
	c	42
	d	85
	e	77
	f	5,1
	g.	8
	g.1	2
	k	31
	l	60
Клеммы для кабеля сечением от до мм²		4 —10