MENNEKES®
Plugs for the world

Настенные розетки серии Серех, серые - Артикул № 4163

- Винтовое соединение
- С полем для маркировки
- Запираемые на замок
- 2 ключа в комплекте
- Не демонтируются в закрытом состоянии
- Возможна поставка с аналогичными замками
- Ввод кабеля: 1x M 25 сверху, 1x M 25 снизу (для прорезания), 1x M 20 сбоку (для прорезания), для кабеля с внешним диаметром 7-13 мм Ø
- Комплектация с аналогичным замком: № артикула + индекс G

Техническая информация	
Ток, A	16 A
Полюса	4п
Вольт	400 В
положение часов	6 ч
Герц	50-60 Гц
Класс защиты	IP 44

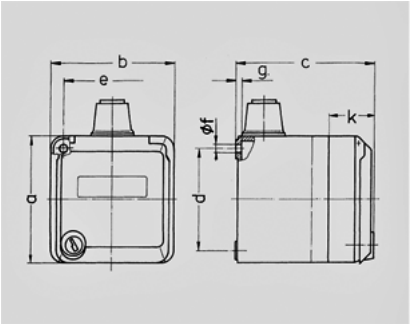

Чертеж 1 MB 313	A / Полюса	16			32		
		3	4	5	3	4	5
Размеры, мм.	a	93	93	93	93	93	93
	b	90	90	90	90	90	90
	c	90	90	90	102	102	102
	d	75	75	75	75	75	75
	e	73	73	73	73	73	73
	f	5,5	5,5	5,5	5,5	5,5	5,5
	g.	4,2	4,2	4,2	4,2	4,2	4,2
	k	36	36	36	36	36	36
Макс. сечение кабеля до мм.		18	18	18	18	18	18
Клеммы для кабеля		1,5	1,5	1,5	2,5	2,5	2,5
сечением от до мм²		—4	—4	—4	—6	—6	—6