Консоль IBBC-30 (DW)

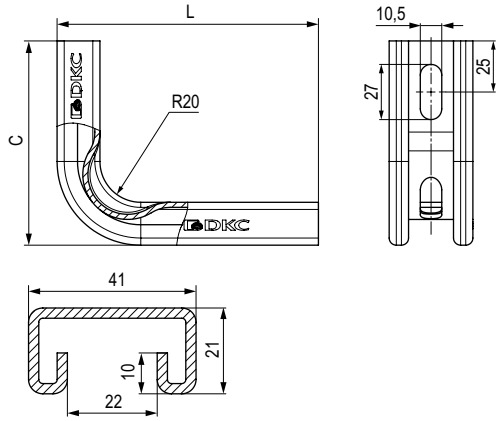

Применение:
- монтаж трассы лотков с малой нагрузкой;
- крепление к стене.

Характеристики:
- толщина стали – 2,5 мм;
- IBBC3010C, IBBC3015C – 1 отверстие в основании;
- IBBC3020C, IBBC3030C, IBBC3040C – 2 отверстия в основании;
- исп. 3 – нержавеющая сталь AISI 304;
- исп. 6 – нержавеющая сталь AISI 316L.

Макс. ширина лотка B, мм	Нагрузка, кг	Длина, мм	Высота H, мм	Вес, кг	Код, исп. 3	Код, исп. 6
100	280	142	100	0,4	IBBC3010C	IBBC3010
150	170	192	100	0,5	IBBC3015C	IBBC3015
200	130	242	140	0,67	IBBC3020C	IBBC3020
300	115	342	140	0,86	IBBC3030C	IBBC3030
400	95	442	140	1,05	IBBC3040C	IBBC3040

Консоль легкая IBBL-30

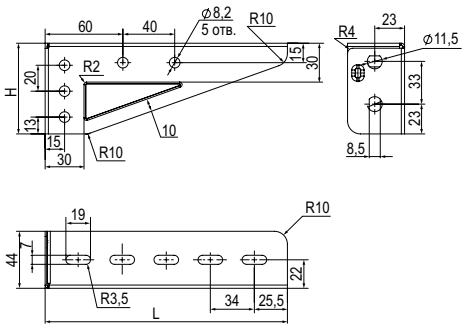

Применение:
- монтаж трассы кабельных лотков;
- крепление к стене;
- крепление в профиль BPL-29 и BPM-29.

Характеристики:
- исп. 3 – нержавеющая сталь AISI 304;
- исп. 6 – нержавеющая сталь AISI 316L.

Примечание:
- для монтажа в П-образный профиль рекомендуется использовать болт M8x30 CM080830 и гайку M8 с насечкой CM100800.

Макс. ширина лотка B, мм	Нагрузка при креплении к стене, кг	Нагрузка при креплении в П-образный профиль, кг	Длина L, мм	Высота H, мм	Толщина стали, мм	Вес, кг	Код, исп. 3	Код, исп. 6
100	70	160	137	65	1,2	0,14	IBBL3010C	IBBL3010
150	65	115	187	70	1,2	0,18	IBBL3015C	IBBL3015
200	75	140	237	85	1,5	0,31	IBBL3020C	IBBL3020
300	70	125	337	95	1,5	0,44	IBBL3030C	IBBL3030

Консоль IBBL-50 (монолитная, ML)

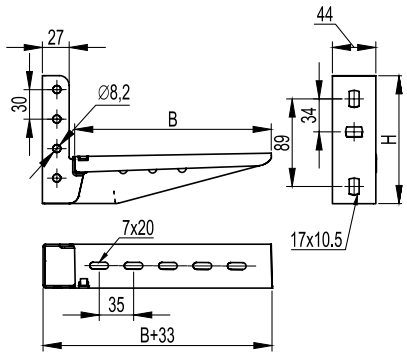

Применение:
- монтаж трассы кабельных лотков;
- крепление к стене;
- крепление в профиль IBPL-29 и IBPM-29;
- крепление в наклонные подвесы IBSV-29.

Характеристики:
- толщина стали – 1,5 мм;
- исп. 3 – нержавеющая сталь AISI 304.

Макс. ширина лотка B, мм	Нагрузка, кг	Длина, мм	Высота H, мм	Вес, кг	Код, исп. 3
100	350	133	125	0,29	IBBL5010C
150	245	183	130	0,38	IBBL5015C
200	200	233	130	0,45	IBBL5020C
300	175	333	140	0,61	IBBL5030C