Выключатели концевые серии ВУ-150М, ВУ-250М

Производим и поставляем
Товар сертифицирован
ТУ 3428-002-59826184-2005
ГОСТ Р 50030.5.1-2005
Гарантийный срок - 2 года со дня ввода в эксплуатацию.

1. Назначение.
Выключатели серии ВУ предназначены для коммутирования цепей управления переменного и постоянного токов. Выключатели рассчитаны на работу при напряжении, не превышающем 500В, и могут работать, как на постоянном, так и на переменном токе.

2. Структура условного обозначения.

ВУ - **X** **XX** **X** **У2**
1 2 3 4

1. Количество коммутируемых цепей:
   1 – одна;
   2 – две.
2. Передаточное число редуктора (**1:50**).
3. Условное обозначение индекса модернизации.
4. Климатическое исполнение (**У**) и категория размещения (**2**) по ГОСТ 15050-69.

3. Номенклатура и краткие технические характеристики.

Тип выключателя	Количество коммутируемых цепей	Степень защиты IP	Кол-во в транспортной упаковке, шт.	Артикул
ВУ-150М У2	1	44	8	ЕТ000763
ВУ-250М У2	2	44	10	ЕТ000764

4. Габаритные и установочные размеры.

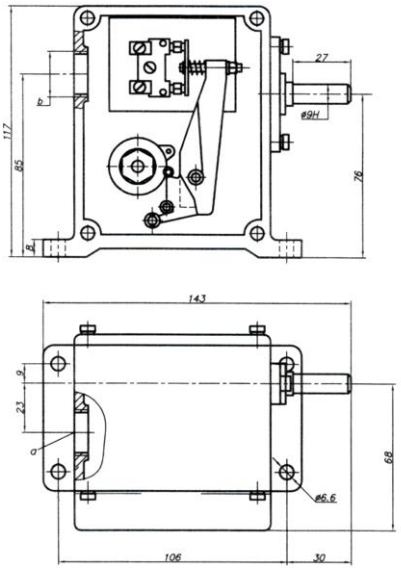

Выключатель ВУ-150М

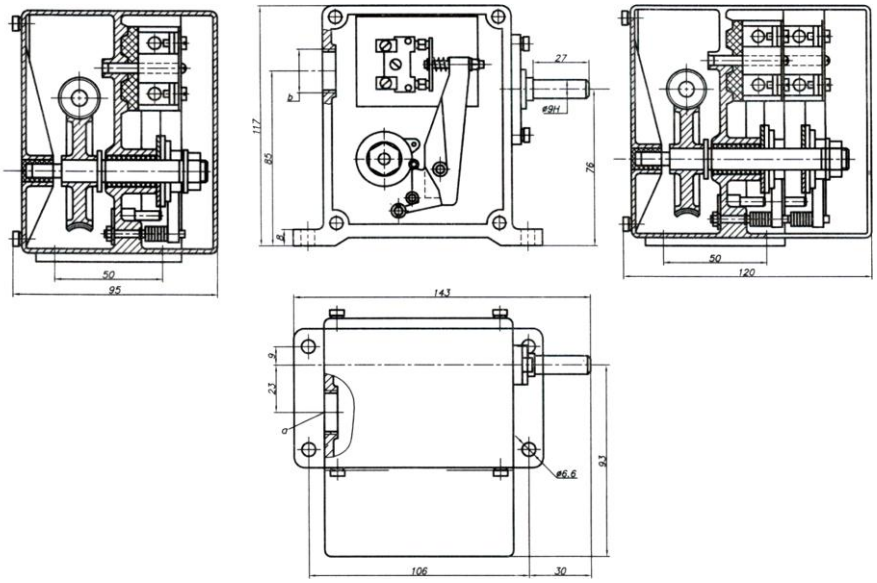

Выключатель ВУ-250М

5. Технические характеристики.

Номинальное напряжение Ue, В		440 (DC)
		500 (AC), 50/60Гц
Номинальное напряжение по изоляции Ui, В		660
Ток длительного режима, А		10
Ток включения, А		50
Ток отключения при индуктивной нагрузке, А	AC	110В – 2,5А; 220В – 1,6А; 440В – 0,6А
	DC	500В – 10А
Количество включений в час, не более		600
Передаточное число редуктора		1:50
Степень защиты		IP44
Климатическое исполнение и категория размещения		У2